EHYHBH(X)-AV3(2)
EHYKOMB-AA*

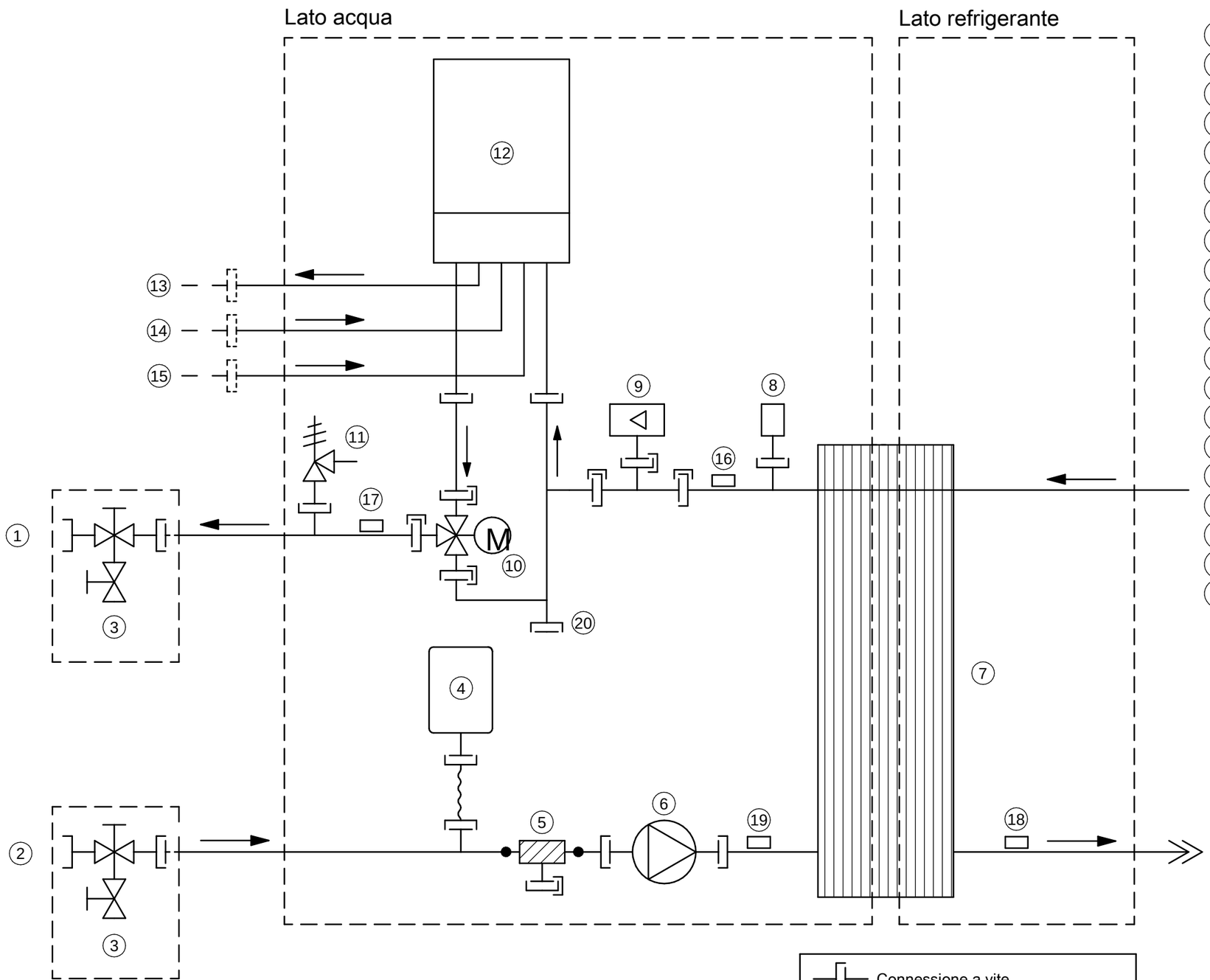

1. ENTRATA acqua riscaldamento/raffreddamento ambiente
2. USCITA acqua riscaldamento/raffreddamento ambiente
3. Valvola di intercettazione con valvola di scarico/riempimento
4. Vaso di espansione
5. Filtro
6. Pompa
7. Scambiatore di calore a piastre
8. Spurgo aria
9. Sensore flusso
10. Valvola a 3 vie
11. Valvola di sicurezza
12. Caldaia a gas
13. Acqua calda sanitaria: uscita acqua calda
14. Tubo del gas
15. Acqua calda sanitaria: entrata acqua fredda
16. R1T - PHE Termistore acqua di uscita
17. R2T - Termistore acqua di uscita
18. R3T - Liquido
19. R4T - Termistore acqua in entrata
20. Connessione a vite
    Solo per EHYHBH*V32

	Connessione a vite
	Connettore a sganciamento rapido
	Connessione brasata
	Connessione svasata

3D082238A